Använd 2 M10 i varje stolpe
vid last upp till 325 kg.

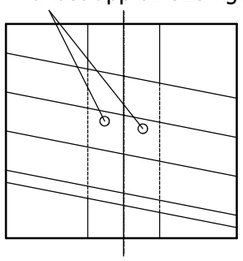

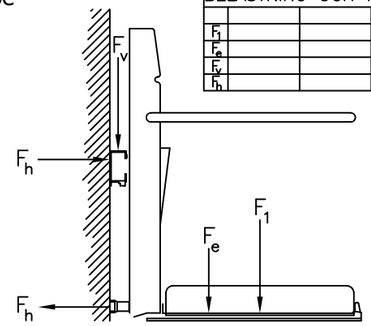

BELASTNING OCH KRAFTER			
			325kg.
F_1			3191N
F_e			1129N
F_v			2140N
F_h			4737N

Huvudströmbrytare EL-matning
1-fas 230 volt 10amp.
Brytare 1800 mm över övre plan 200 mm in.

Litt.	Plac.	Ändring	Datum	Sign.

Skenmontering på av byggare infällda stålstolpar i vägg.

1. Infällda förstärkningar i vägg görs med stålrör 80x80x5 (stålstyrkaS355) + ytbeläggning med cc-mått stolp enligt ritning från Globus. Ska hålla för belstning & krafter enligt ovan info.
2. Hållfastighetsstyrkan antas vara 30 N/mm2. (M10x30N = 300N). Max avstånd infällda stolpar cc 700 mm. Minst M10 x 2 styck skruv per stolpe mellan skena och infälld stolpe (som ska gängas i stolpen).
3. Utdragskrafterna är 3,3 kn och intryckskrafterna är 4,2 kn. Exempel: 4737 N x 0,1020 = 483 174 kp
4. Drivskenlängder som är mindre än 2500 mm monteras alltid på stolppar på grund av stora krafter (Fh) och belastning på en kort längd.

Skenmontering på av byggare infällda stålstolpar i vägg

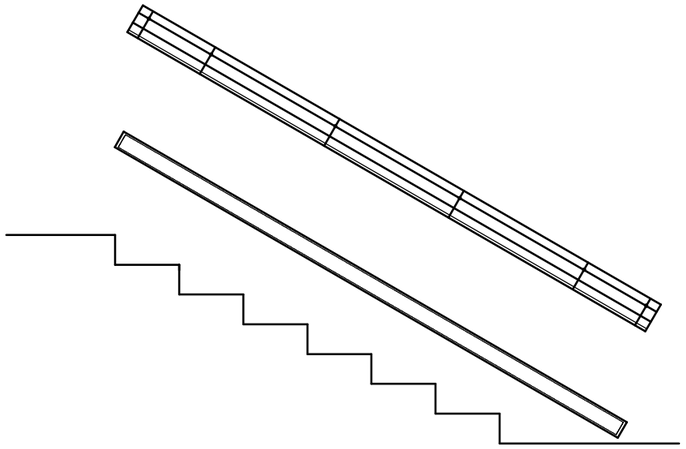

Infällda stolp i väggen

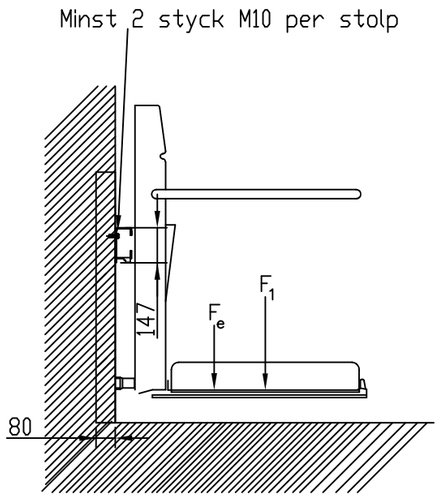

Det.nr	Ant.	Benämning	Referens	Material	Modell nr	Ämnesdim.

Konstr.	Rit.	Kontr.	Stand.	Godk.	Skala	Datum
Konstr	Rit	---	---	---	Skala 1:1	250922

Där ej annat angivits:
Tolerans enligt SMS 715

Globus TT AB
www.globustt.se

Skenmontering på av byggare infällda stålstolpar i vägg
Globus Orion

Överordn. Smst.

Cad program
2002 LT